現シ資料1 現行システムJOBフロー（法人調定）【抜粋】

ＪＯＢフロー	サブシステム名	プロセス名	作成日	作成者
	法人二税	1．4．8．1 調定処理＜D14＞	修正日	修正者

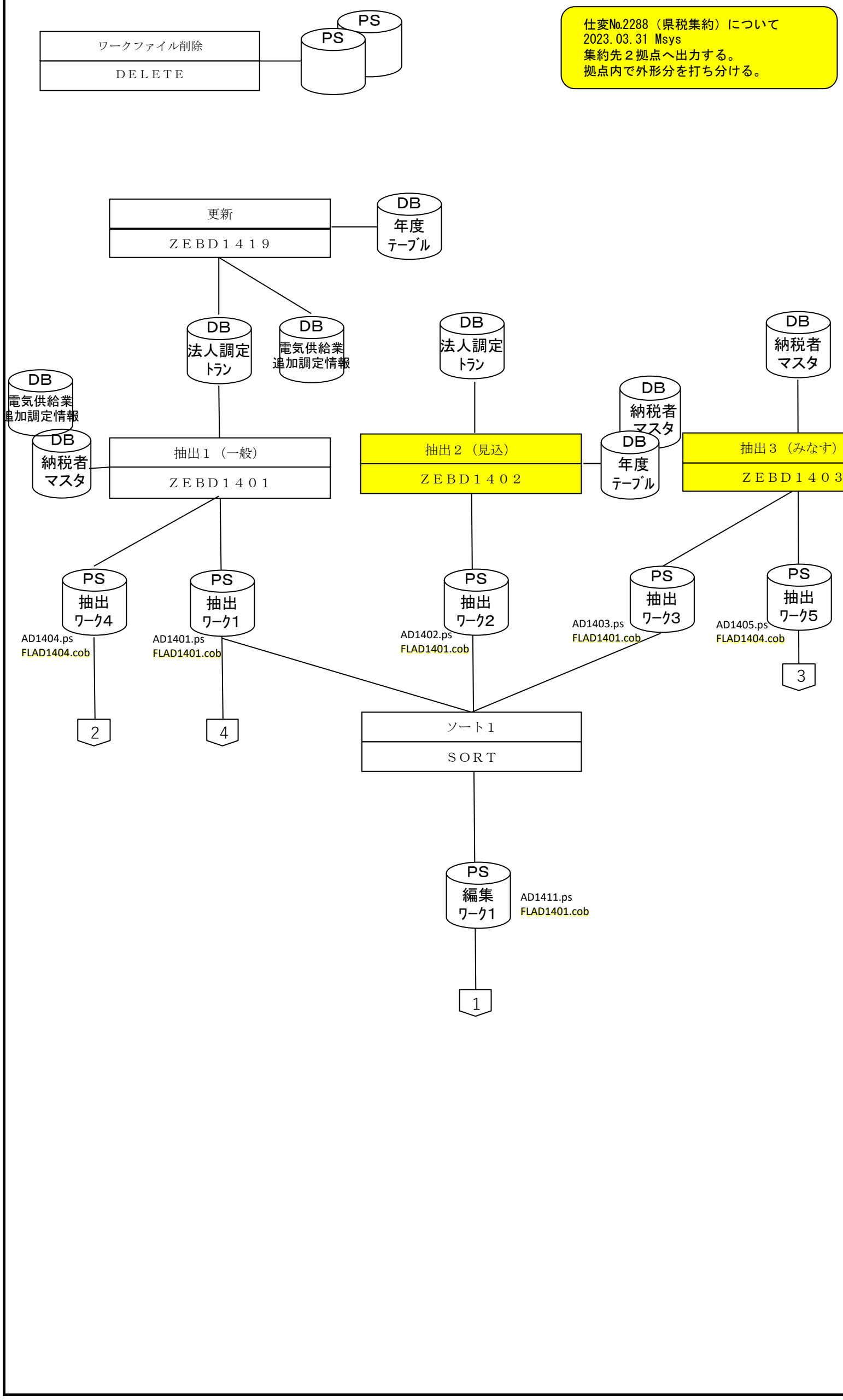

電気供給業対応時に
Excel化した
（2020.11.30 MSYS　）

ZEBD1419
電気供給業対応 2020.11.30 MSYS
電気供給業追加調定情報読込追加

H27 税制改正 2015/05/29
・資本準備金追加、均等割り税率の判定変更
（中間ファイルの拡張あり）
仕変№1631　H28 税制改正
2016/09/09
・寄付金控除追加(中間ﾌｧｲﾙの拡張あり)
ZEBD1403
仕変№1762　H29 税制改正（追加対応分）
2017/11/30 MSYS)
・付加価値割、資本割、所得割、
収入割の100円位未満切り捨て

ZEBD1401，ZEBD1403
電気供給業対応 2020.11.30 MSYS
電気供給業追加調定情報読込追加
（中間ファイルの拡張あり）
ZEBD1402
見込に関しては電気供給業との合算額となる為、PG修正の必要はないが、中間ファイルの拡張については対応

ZEBD1402，ZEBD1403
仕変№2288（県税集約）
2023.03.31 Msys
県税事務所ｺｰﾄﾞを使用している箇所について集約県税変換ﾓｼﾞｭｰﾙを使用し集約先2県税にする。

ソート1　KEY
県税事務所コード，A
申告単位，A
法人番号，A
事業年度始期，A
調定通番，A

2013.07.02 森林税対応　変更
MSYS)
調定ﾄﾗﾝ拡張によるﾚｺｰﾄﾞ長変更